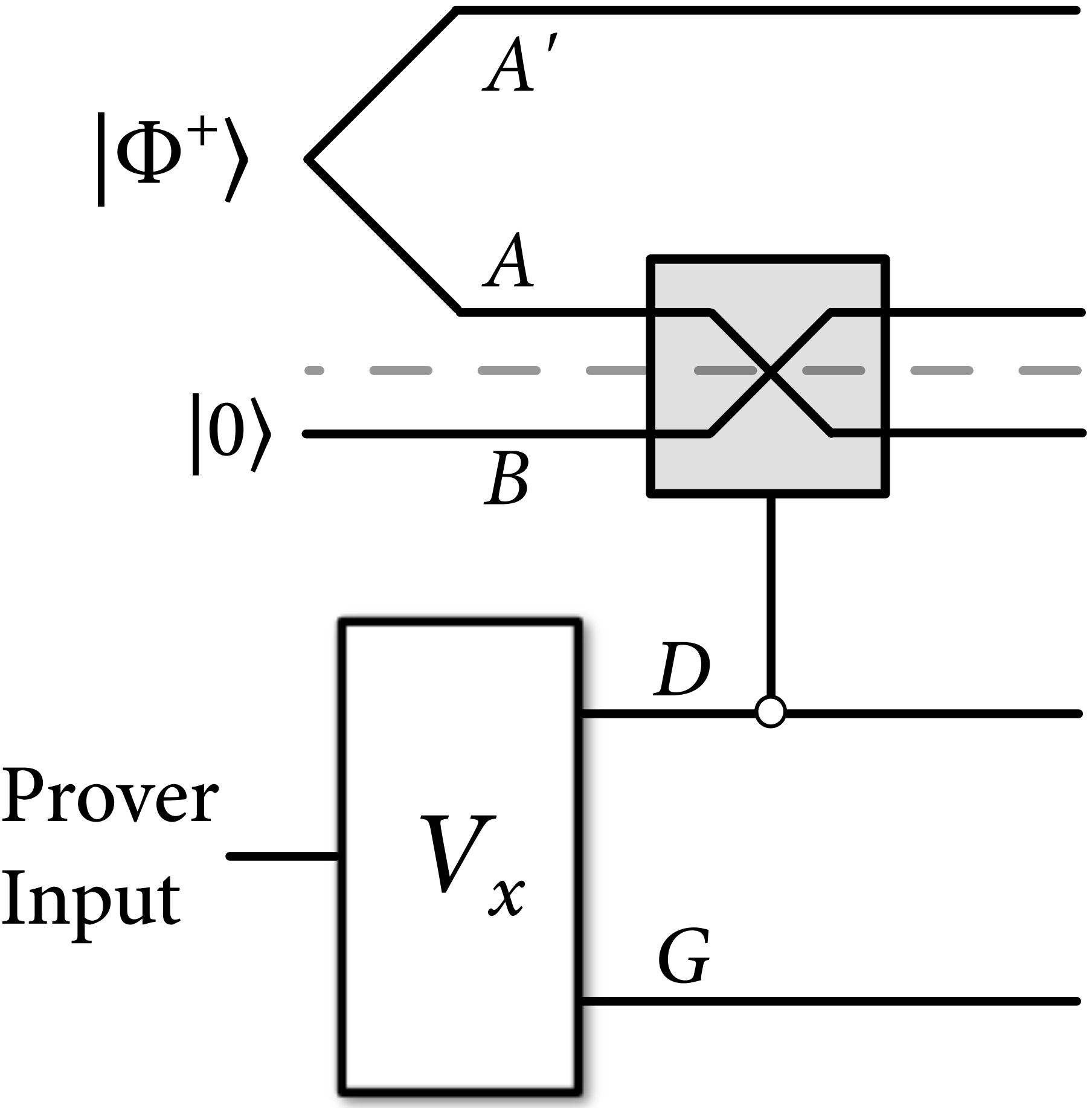
$|\Phi^+\rangle$
A'
A
$|0\rangle$
B
D
Prover
Input
V_x
G