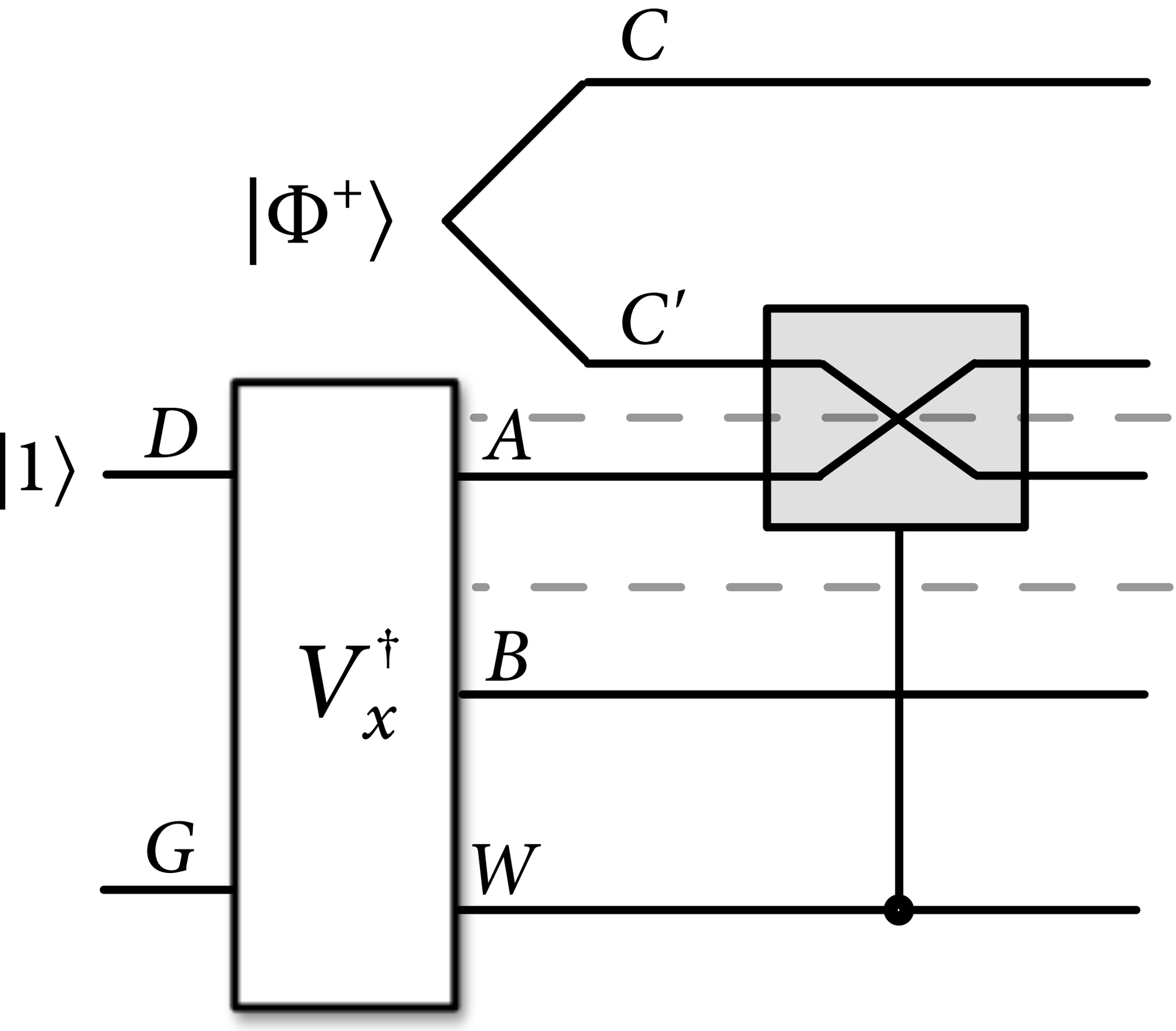
C
$|\Phi^+\rangle$
C'
$|1\rangle$
D
A
$V_x^\dagger$
B
G
W